型号	P3S-M10A208ST
料号	10710010A00011

电机规格	
额定功率(W)	1000
额定电压(V)	220
额定转矩(Nm)	3.18
最大转矩(Nm)	11.13
额定电流(Arms)	6.3
最大电流(Arms)	20.9
额定转速(rpm)	3000
最大转速(rpm)	6000
频率(Hz)	250
转动惯量($x10^{-4}kg.m^2$)	2.23
线电阻(Ω)	0.650±5%
线电感(mH)	3.715±20%
LQ	2.04±20%
LD	1.675±20%
线反电势(V/1000rpm)	33.9±8%
转矩常数(Nm/Arms)	0.505
电气时间常数(ms)	5.292
极对数	5
绝缘等级	Ins F
防护等级	IP 67
重量(kg)	2.59
单体包装重量(kg)	2.9
集合包装数量(Pcs)	6
集合包装重量(kg)	18
编码器规格	
类型	光编
单圈分辨率	23bit
多圈计数容量	16bit

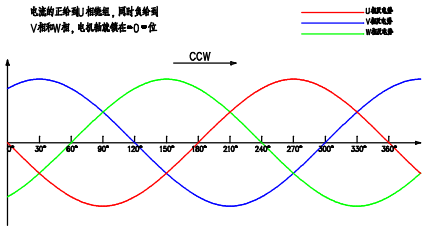

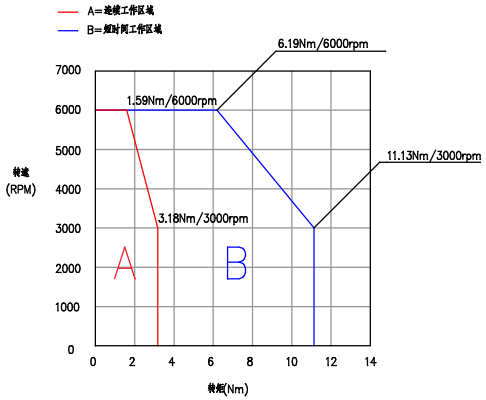

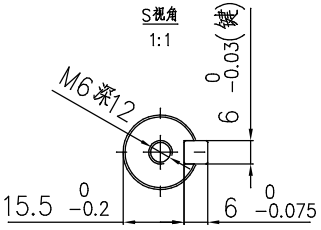

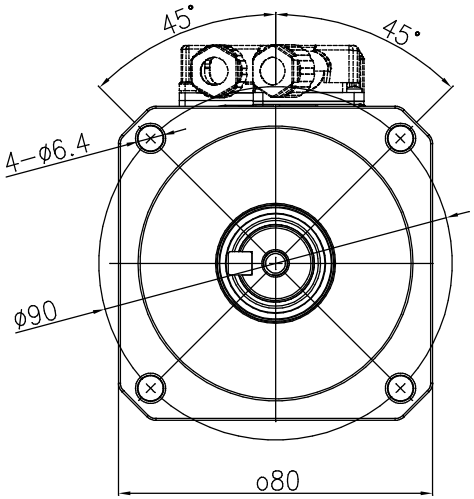

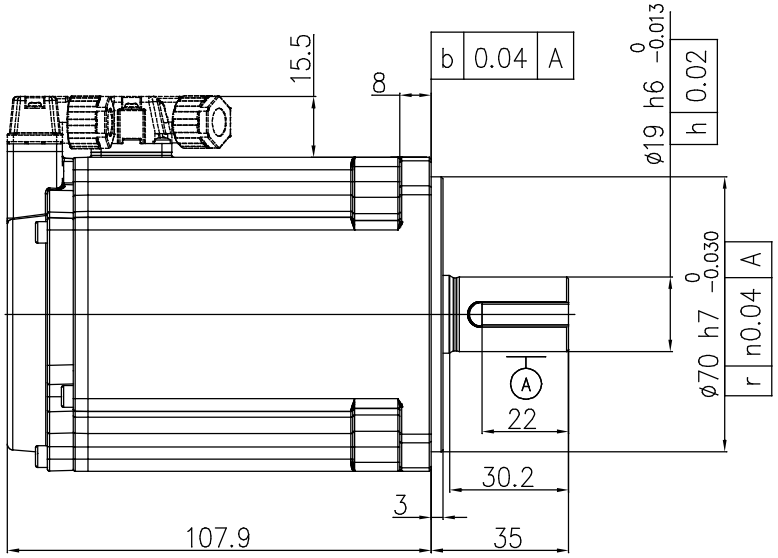

动力端子定义			
1	V	A	空
2	U		
3	W	B	空
4	PE		

信号端子定义			
1	DATA+	5	+5V
2	DATA-	6	0V
3	BAT+	7	FG
4	BAT-		

阶段标记	重量	比例	材质
A			名称 高创旋转伺服电机
第一角法			料号
共 1 张 第 1 张	版本 A0		规格

SERVOTRONIX always in motion

零件代号

借(通)用件登记

插图

描校

旧底图总号

底图总号

签字

日期